NR	ELEMENT	MÕÕDUD			KOGUS		
		PIKKUS	LAIUS	KÕRGUS	TK	KOKKU (m)	KOKKU (m^3)
1	MÜÜRLATT	5200	150	50	10	52	0.39
2	TOOLVÄRGI ALUMINE VÖÖ	5200	100	50	14	72.8	0.36
3	TOOLVÄRGI ÜLEMINE VÖÖ	5200	100	100	14	72.8	0.73
4	TOOLVÄRGI POST	650	100	100	19	12.35	0.12
5	TOOLVÄRGI POST	1380	100	100	19	26.22	0.26
6	TOOLVÄRGI SIDEMED	2900	100	25	12	34.8	0.09
7	TOOLVÄRGI SIDEMED	3200	100	25	6	19.2	0.05
8	SARIKAS	4925	50	150	64	315.2	2.36
9	ABISARIKAS	495	50	150	24	11.88	0.09
10	ABILIIST TUULETÕKKELE	1200	50	25	132	158.4	0.20
11	DISTANTSLIIST	4925	50	25	64	315.2	0.39
12	ROOV	5200	100	25	120	624	1.56
13	RÄÄSTA LAUDIS (PEENSAETUD)	5200	95	21	55	286	0.57
					KOKKU:	2000.9	7.2

SARIKATE PLAAN

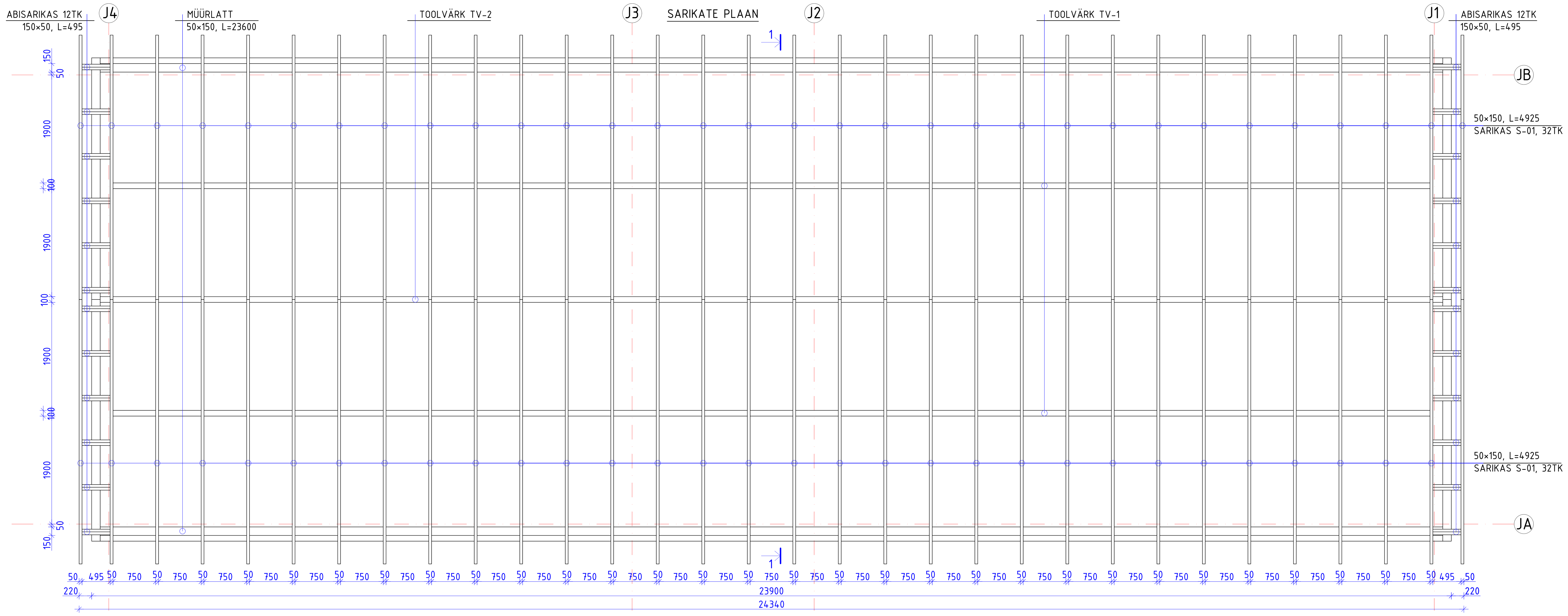

TOOLVÄRK TV-02

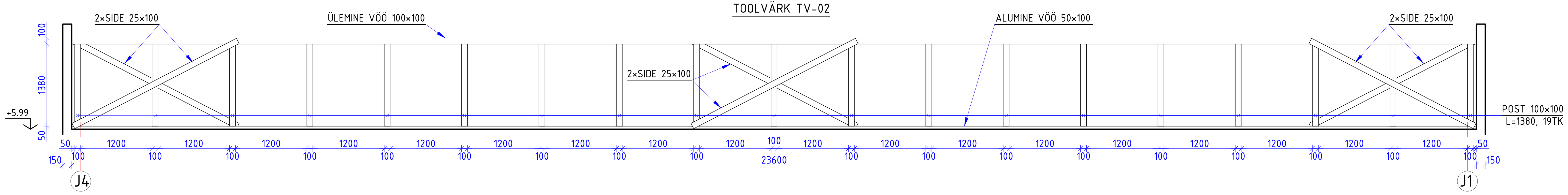

TOOLVÄRK TV-01

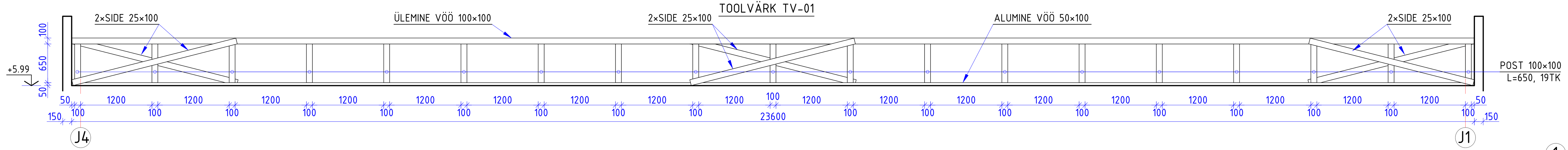

SÕLM-01 (1:20)

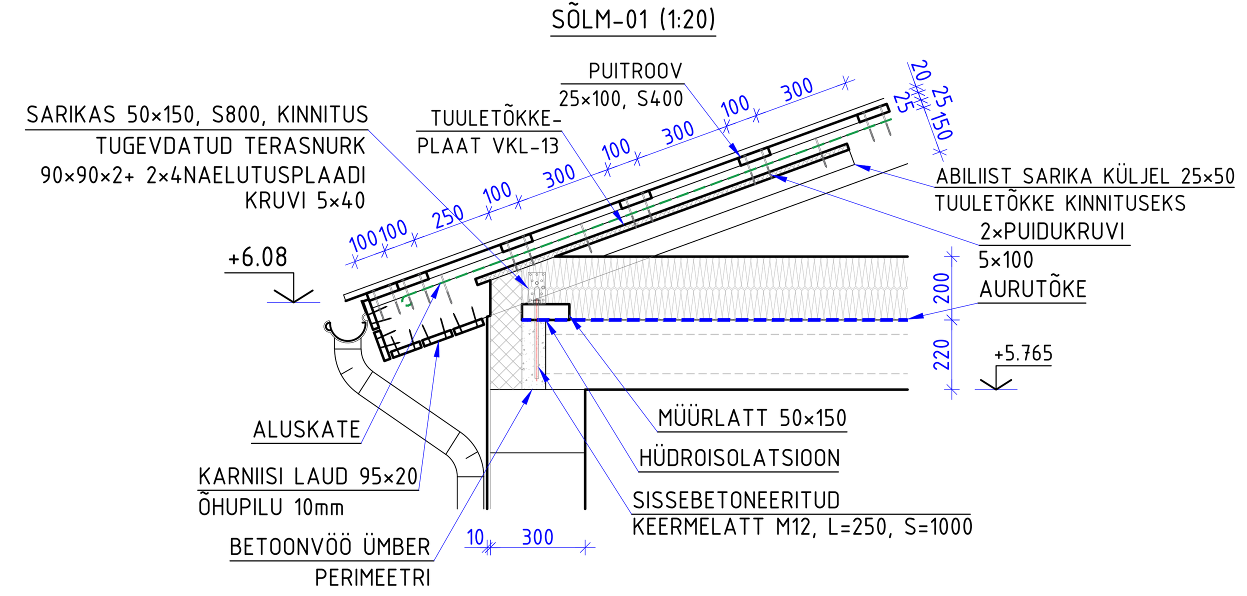

SÕLM-02 (1:10)

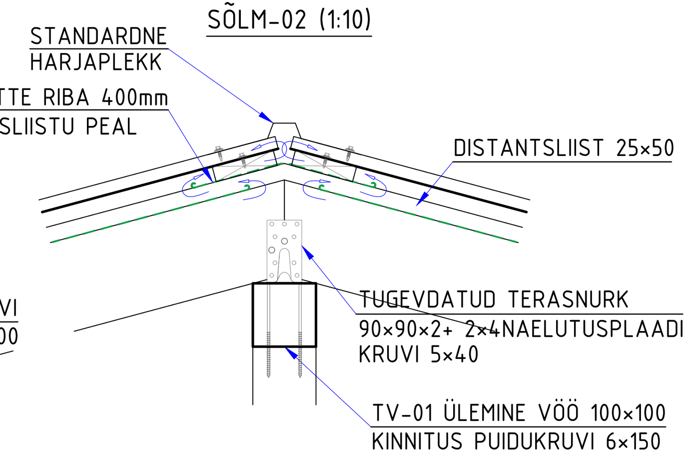

SÕLM-03 (1:10)

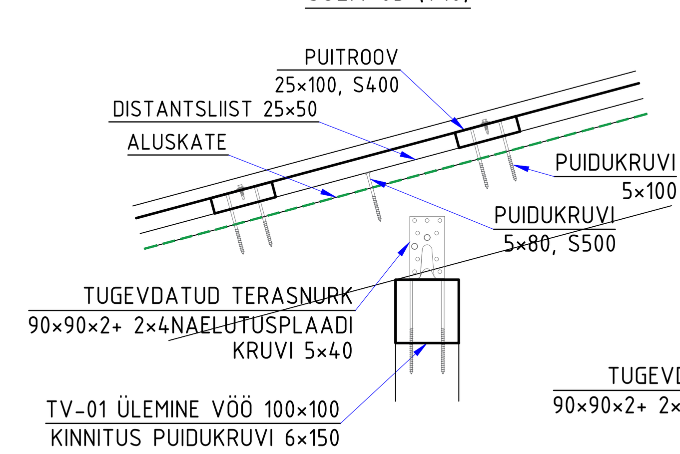

SÕLM-04 (1:10)

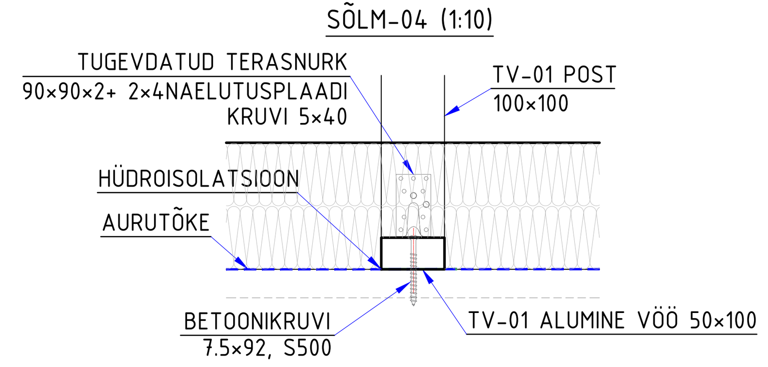

KATUSEPLEKI LAOTIS (1:100)

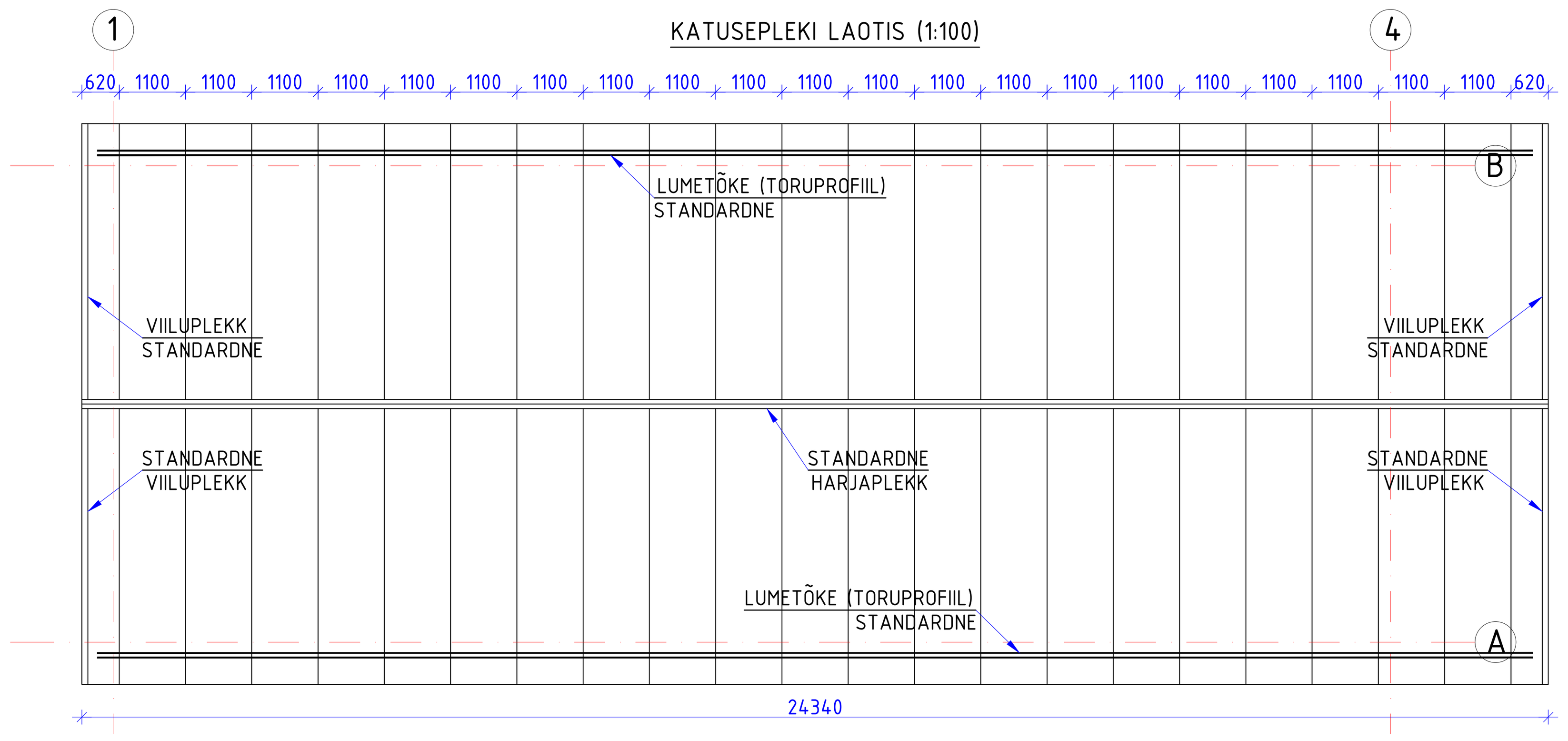

LÕIGE 1-1 (1:25)

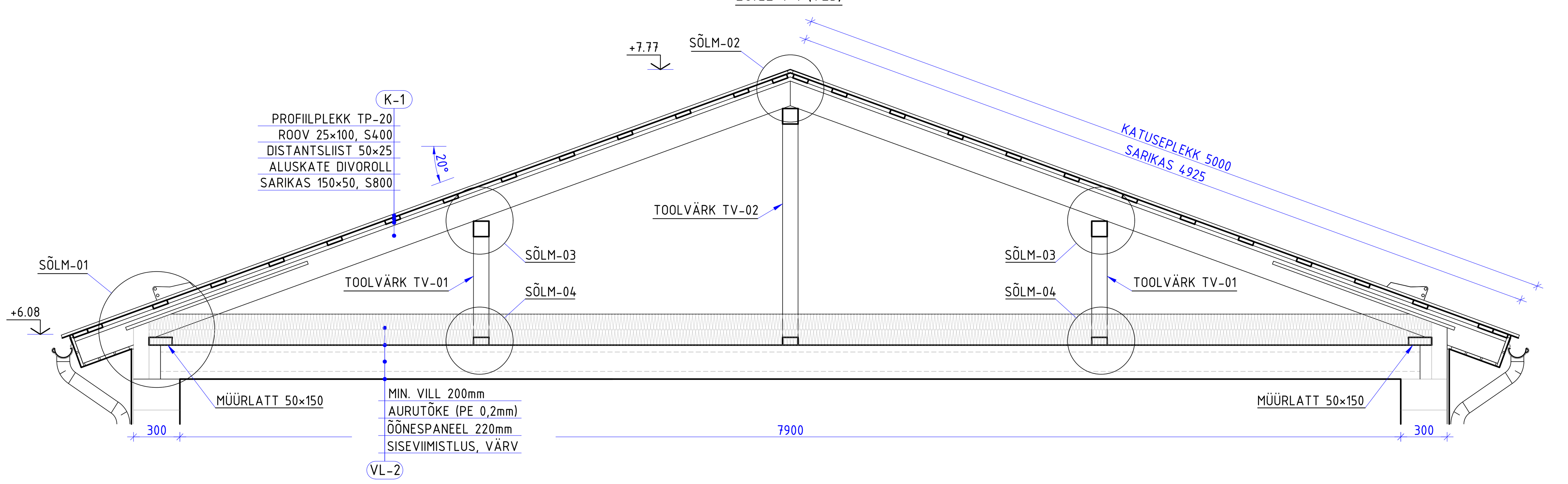

MÄRKUSED:

1. KATUSETARINDI TERASEST KINNITUSTARVIKUD TSINKKATTEGA MATERJAL, KESKKONNAKLASS C3.
2. PUITMATERJAL TULEB ERALDADA KOKKUPUUTEL TEISTE MATERJALIDEGA HÜDROISOLATSIOONIGA.
3. KATUSEKATE KINNITADA KRUVIDEGA MALEKORRAS ÜLE ROOVI, RÄÄSTAS ESIMESELE ROOVILE IGAST LAINEPÕHJAST JA OTSAPLAATIDEL 2 ÄÄRMIST LAINEPÕHJA IGALE ROOVILE.
4. LUMETÕKKED JA VIHMAVEESÜSTEEM PAIGALDADA VASTAVALT ARHITEKTUURSE OSA JOONISTELE, VAJADUSEL LISADA LUMETÕKKELE TÄIENDAV ROOV.
5. KATUSEPLEKK 20mm PU KATTEGA TRAPETSPROFIIL, KESKKONNAKLASS C3, PLEKI PAKSUS MIN 0.5mm
6. KATUSEKATTE KOGUSED
   - 6.1. TRAPETSPROFIIL, L=5000mm 46TK
   - 6.2. HARJAPLEKK 150×150, L=2000mm 13TK
   - 6.3. VIILUPLEKK 100×100, L=2000mm 10TK

Muudatus	Selgitus	Muudatuse tegi	Kuupäev

SEVECON
PAIDE 5B-29 TÜRI 72713 JÄRVAMAA
MTR. NR. EEP003527; REG. NR. 12929712
WWW.SEVECON.EE; INFO@SEVECON.EE

PROJEKT	MUSTVEE 330kV JAOTUSPUNKT JA REAKTOR
TELLIJA	CONNECTO EESTI AS
AADRESS	SEGAMETSA, VÕTIKVERE KÜLA MUSTVEE VALD JÕGEVA MAAKOND
PROJEKTIJUHT	Ü. SEVEREV
TEOSTAS	Ü. SEVEREV
JOONISE NIMETUS	JUHTIMISHOONE KATUS
TÖÖ NR	01-23
STAADIUM	PP
PROJEKTI OSA	EK
JOONISE NR	EK-5-09
MUUDATUS	-
KUUPÄEV	07.03.2023
FORMAAT	A1
MÕÕTKAVA	1:50