V-20
Läbipesukaev

A-A

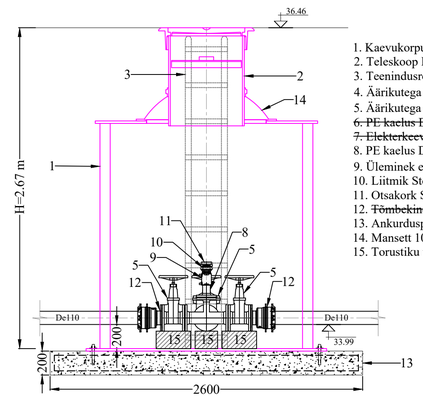

1. Kaevukorpus Di_{min} 1600 SN4
2. Teleskoop Di630, malmluuk avaga Ø600, soojustatud vaheluuk
3. Teenindusredel libisemiskindlate astmetega (AISI 316)
4. Äärikutega kolmik DN100, keevitatud läbipesuots äärikuga DN50
5. Äärikutega siiber DN100+käsiratas
6. ~~PE kaelus De110 äärikuga DN100~~
7. ~~Elekterkeevismuhv De110~~
8. PE kaelus De63 äärikuga DN50
9. Üleminek elekterkeevismuhv De63-2"
10. Liitmik Storz C 2"
11. Otsakork Storz C 2"
12. ~~Tõmbekindel äärik DN100~~ Demonteerimismuv DN100
13. Ankurdusplaat, armatuur, ankrud
14. Mansett 1000/630
15. Torustiku tugi

Pealtvaade

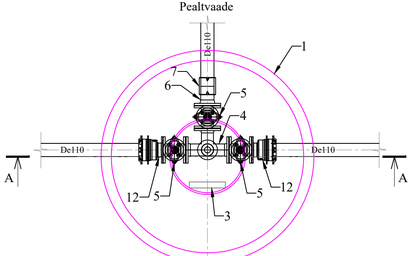

V-21
Läbipesukaev

A-A

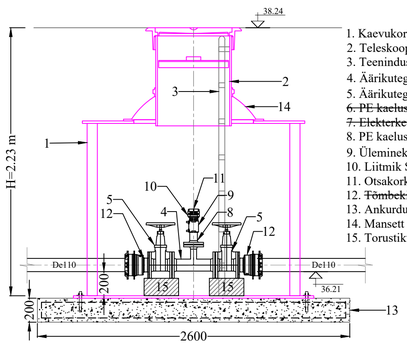

1. Kaevukorpus Di_{min} 1600 SN4
2. Teleskoop Di630, malmluuk avaga Ø600, soojustatud vaheluuk
3. Teenindusredel libisemiskindlate astmetega (AISI 316)
4. Äärikutega kolmik DN100-50
5. Äärikutega siiber DN100+käsiratas
6. ~~PE kaelus De110 äärikuga DN100~~
7. ~~Elekterkeevismuhv De110~~
8. PE kaelus De63 äärikuga DN50
9. Üleminek elekterkeevismuhv De63-2"
10. Liitmik Storz C 2"
11. Otsakork Storz C 2"
12. ~~Tõmbekindel äärik DN100~~ Demonteerimismuv DN100
13. Ankurdusplaat, armatuur, ankrud
14. Mansett 1000/630
15. Torustiku tugi

Pealtvaade

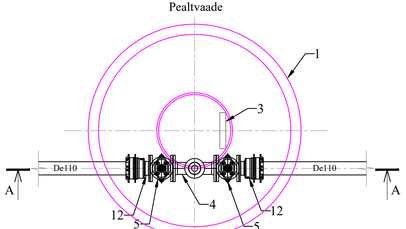

MÄRKUSED:

- Muudatuse sisuks on kõrgusmõõdu näitude muutmine vanast süsteemist uude süsteemi (BK77 -> EH2000).
- Vastavalt Saku Maja AS poolt esitatud märkusele - siibrikaevudesse lisatud demonteerimismuhvid igale suunale.

Muudatuse nr	Muudatuse kirjeldus	Kuupäev
v02	Lahendus muudetud vastavalt EHR märkustele.	10.04.2024

AQUARE
EEP004288

AQUARE OÜ
Reg.nr. 14785938
Mustamäe tee 6b
Tallinn, Harjumaa
Tel +372 666 1939
aquare@aquare.ee

Tellija: Mastlop OÜ

Töö nimetus: Jälgimäe küla Kaili ja Jälgimäe tee 51 kinnistute detailplaneeringu järgsed veevarustuse ja kanalisatsiooni välisvõrgud

Koostas: Marko Raid

Vastutav pädev isik: Marko Raid

Joonise nimetus: Veetorustiku kaevud V-20, V-21 (muudatusjoonis)

Lähtefaili nimi: AQ22033_PP_VKV-9-01_EVP-joonised.dwg

Objekti aadress: Jälgimäe küla, Saku vald, Harju maakond

Projekti koostamise kuupäev:	Väljatrükkimise kuupäev:	Töö nr:	Staadium:	Joonise nr:	Mõõtkava:
07.10.2022	10.04.2024	AQ22033	PP	VKV-9-03	-

EESTI veeprojekt
Pikk 12, 51009 Tartu. Tel 7409 361

Tellija: Saku Vallavalitsus

Töö nimetus: Tänassilma ja Jälgimäe küla vahelise ühisveevärgi ja -kanalisatsiooni rajamine

Juhataja: Toomas Kooskora

Projektijuht: Meelis Viirma

Joonise nimetus: Veetorustiku kaevud V-20, V-21, V-23

Projekteerija: Maarika Muuli

Kuupäev	Staadium	Mõõt	Töö nr	Lehe	Lehti
11.12.2017	Põhiprojekt		06-17	VK-7-05	VK-7-10