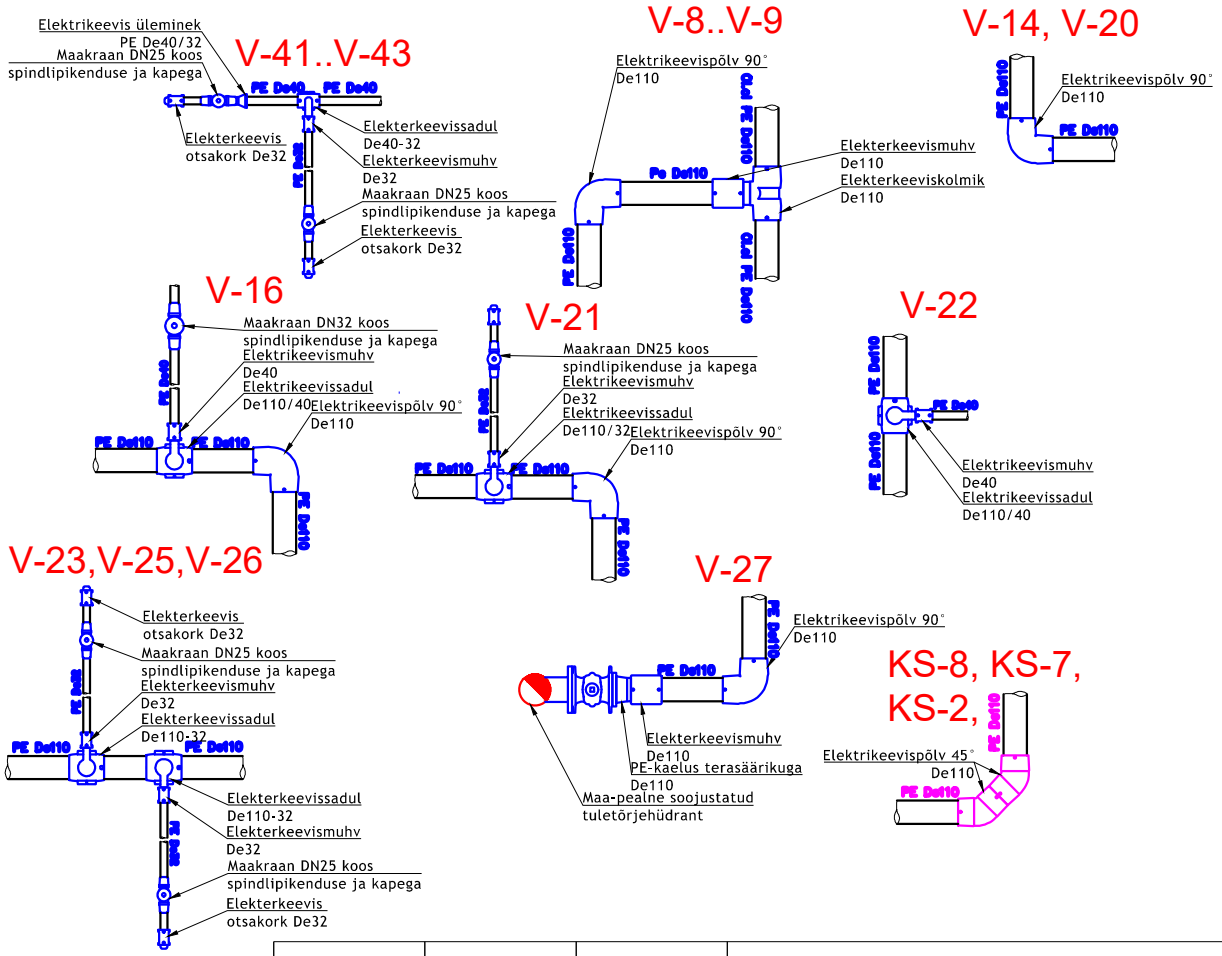

MUUDATUS NR	KUUPÄEV	PROJEKTEERIS	SELGITUS

Projekeerija: **OJAVESKI OÜ REG. KOOD. 17016086**	Tellija: **Avora Capital OÜ**	Töö nr: **2026-005**	Kuupäev: **08.04 2026**	Staadium: **PP**
		Tähis:	Leht:	Lehti kokku:
Objekt: **Kasteheina tee detailplaneeringu ala vee-, kanalisatsiooni- ja sademeveetorustikud**		**VK-7-01**	**1**	**4**

Vastutav spets:	K.Kartau	/digiallkiri/	Joonis: **Sõlmede skeemid**	Mõõtkava:
Projekteeris:	K.Kartau	/digiallkiri/		
Kontrollis:	M.Võru	/digiallkiri/		
Projekteeris:				