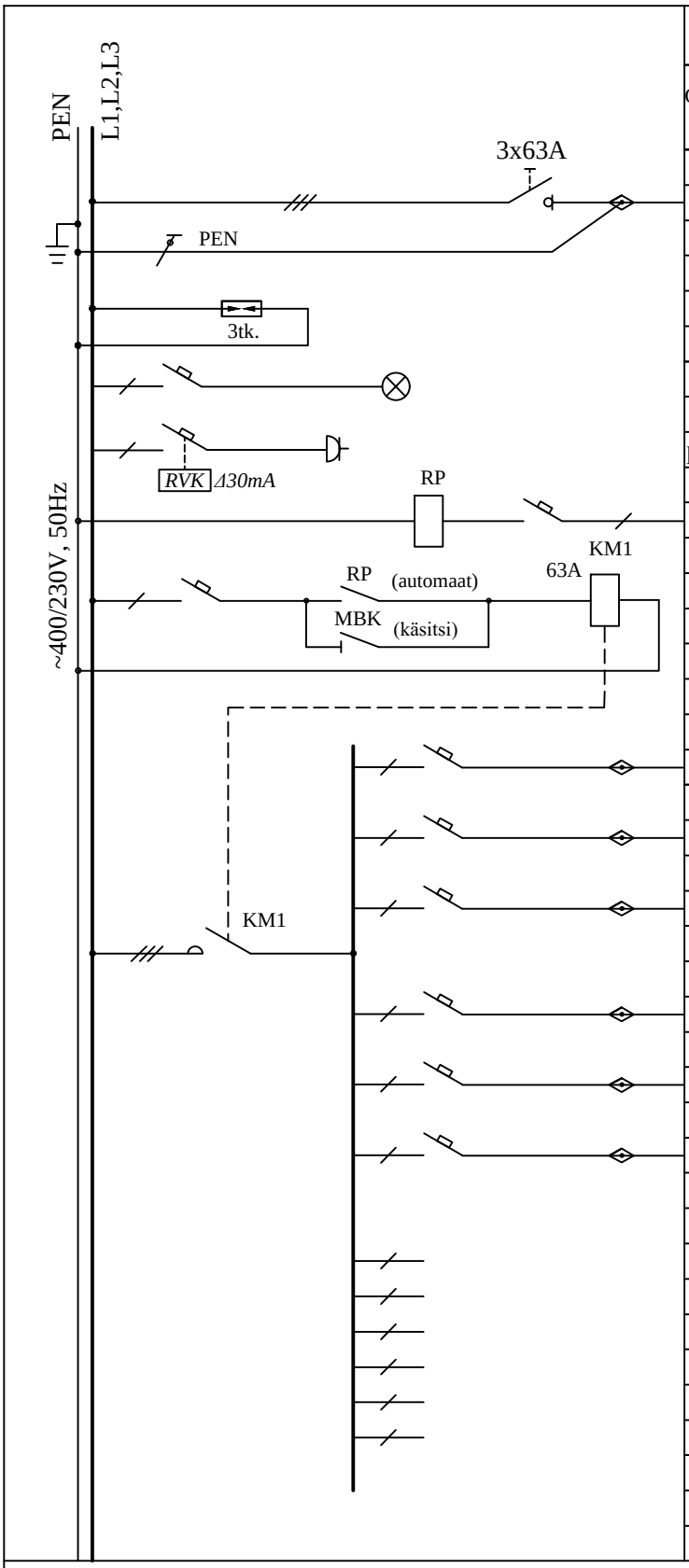

VÕRGU TEHNILISED ANDMED

GRUPI Nr.	TARBIJA NIMETUS	KAITSE A	JUHTMESTIKU TEHN.ANDMED
Q1	Sisestus liitumiskilbist	ees C63	AXPK 4G25
	Ahtme A/J nr.22		
	Liigpingepiirik tüüp 1+2		
lamp.	Kilbi valgustus	C 10	
pistik.	Pistikupesa kilbi sees	C 16	
blok.	Blokeering	C 10	
	Ahtme A/J-st nr.27		
juht.	Juhtimine	C 10	
F1	Tänavavalgustus	C 10	ARLC 4G25+2,5 **(F1,F2,F3 - projekteeritud)**
F2	Tänavavalgustus	C 10	
F3	Tänavavalgustus	C 10	
F4	Reserv	C 10	ARLC 4G25+2,5
F5	Reserv	C 10	
F6	Reserv	C 10	
	Reservkoht 6 moodulit		

Märkused jaotuskilbile:

Maandamisviis	-TN-C
Kaitseaste	-IP34D
Ehitusviis	-lukustava uksega kapp
Paigaldusviis	-sokliga pinnasesse
Vastupidavus lühisele	-10 kA

Projekteerija	A.Romanova	*allkirjastatud digitaalselt*	Aadress: Ahtme linnaosa, Kohtla-Järve linn, Ida-Viru maakond **Kohtla-Järve linnas Ahtme linnaosas tänavavalgustuse rekonstrueerimine Õpetajate-Altserva tn piirkonnas (1.osa)** Tellija: Kohtla-Järve Linnavalitsus	Staad.	Joonise nr.	Leht/Lehti
Juhataja	A.Volodchenkov	*allkirjastatud digitaalselt*		TP	EL-5-02	1/1

ELEKTRO-SISTEM AS
Järveküla tee 38a, 30328 Kohtla-Järve

VALGUSTUSKILBI TV-JK NR.22 SKEEM

Mõõt.	
Töö nr.	3/2024
Kuupäev	26.03.2024