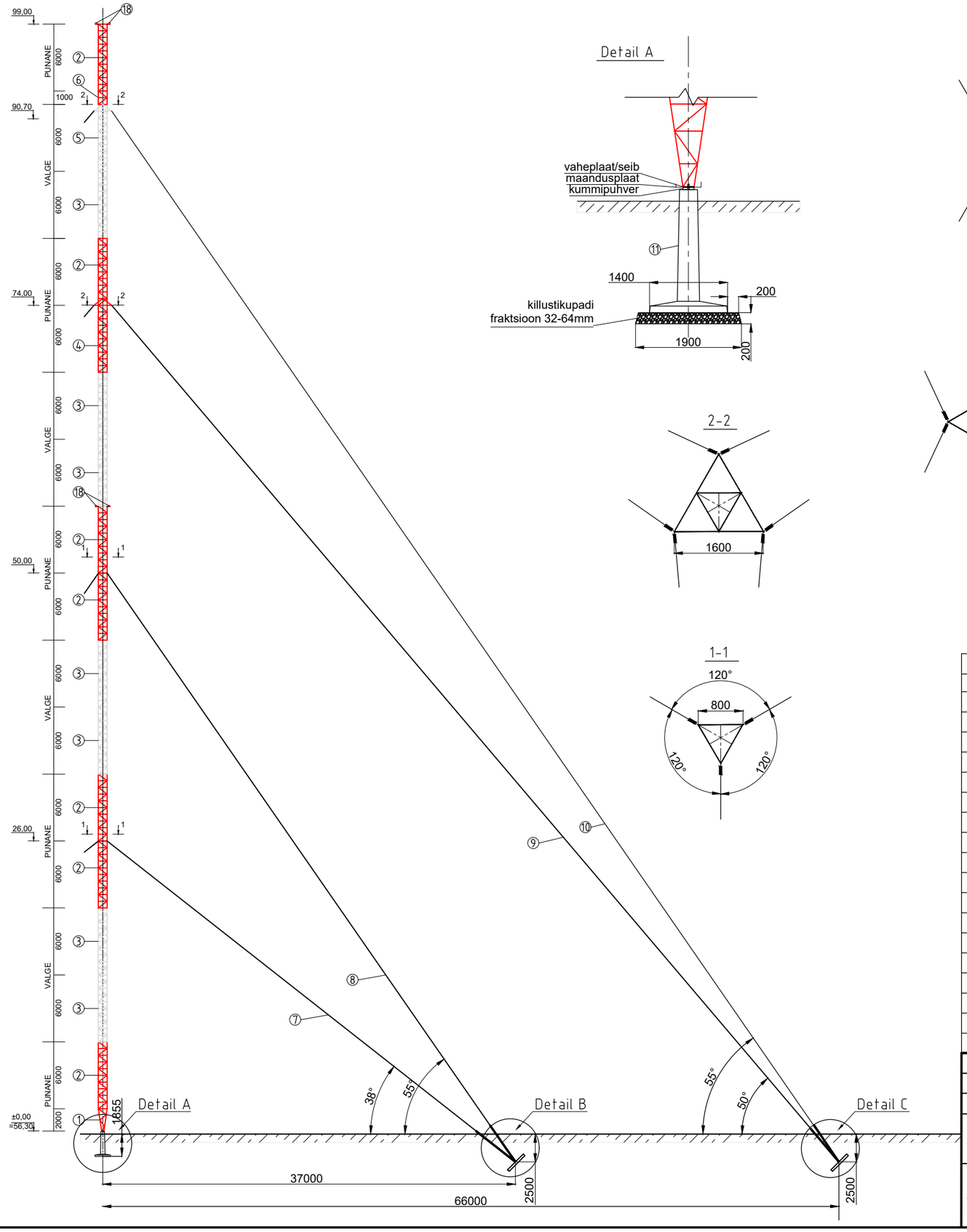

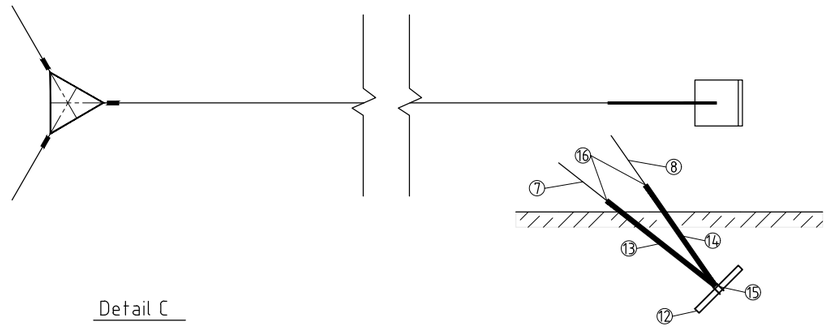

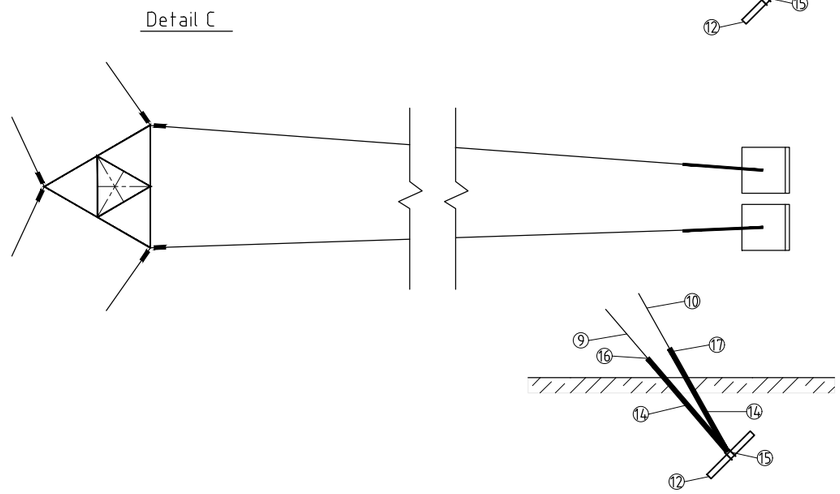

Masti detailide loetelu

POS.	Nimetus	Tähis	Hulk	Märkused
1	Tüveosa 2,0m	punane	1	
2	Tüveosa 6,0m	punane	7	
3	Tüveosa 6,0m	valge	7	
4	Tüveosa 6,0m pöörlemisvastase osaga	punane	1	
5	Tüveosa 6,0m pöörlemisvastase osaga	valge	1	
6	Tüveosa 1,0	punane	1	
7	Vant/vaier 53m	67mm² d=10,6mm	3	sisaldab 10m pikkuse varu ühe vandi kohta
8	Vant/vaier 71m	67mm² d=10,6mm	3	
9	Vant/vaier 108m	67mm² d=10,6mm	6	
10	Vant/vaier 124m	107mm² d=10,6mm	6	
11	Tüve taldmikuvundament	PP 300 AS	1	joonis 99M-7
12	Vant/vaieri ankruplaat	HP2	9	joonis 99M-6
13	Kaksiksilmusankur	2SA 4,5	3	joonis 99M-8
14	Kaksiksilmusankur	2SA 4,0	15	joonis 99M-8
15	U polt	UM 30	9	joonis 99M-8
16	Pingutuskiilklemm	1x67 - 89	12	
17	Pingutuskiilklemm	1x107(350)	6	
18	Lennuohutustuled	48 VAC	4	

Projekteeris:	**H. Lomp**	TELLIJA:	**Elisa Eesti AS**
Projekti juht:	**H. Lomp**		
TOIMING	SIDERAJATISE PROJEKT	JOONISE LIIK	TÖÖJOONIS
PROJEKTI NIMI:	**Elisa Eesti Vasula 99m mobiilside mast** **Kopli-Peetri kinnistu, Haava küla, Tartu vald, Tartu maakond**	JOONISE NIMI:	**Masti joonis**
MÕÕTKAVA	M1:400		

AS STIK-ELEKTER
Roosna-Alliku vald, Järva maakond
Tel.: 38 95451; Fax.: 38 95452
stik-elekter@stik-elekter.ee

KUUPÄEV:	KOOD		MUUDAT.
02.02.2022			
TÖÖ NR:	JOONIS NR:	LEHT:	LEHTI:
9666PP	**EN-2**	1	1