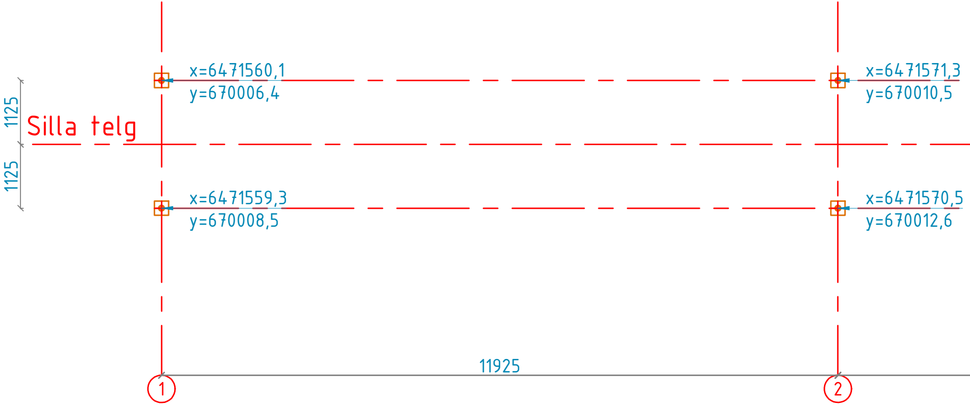
x=6471560,1
y=670006,4
x=6471571,3
y=670010,5
1125
Silla telg
1125
x=6471559,3
y=670008,5
x=6471570,5
y=670012,6
11925
1
2

Leht: 150x1700

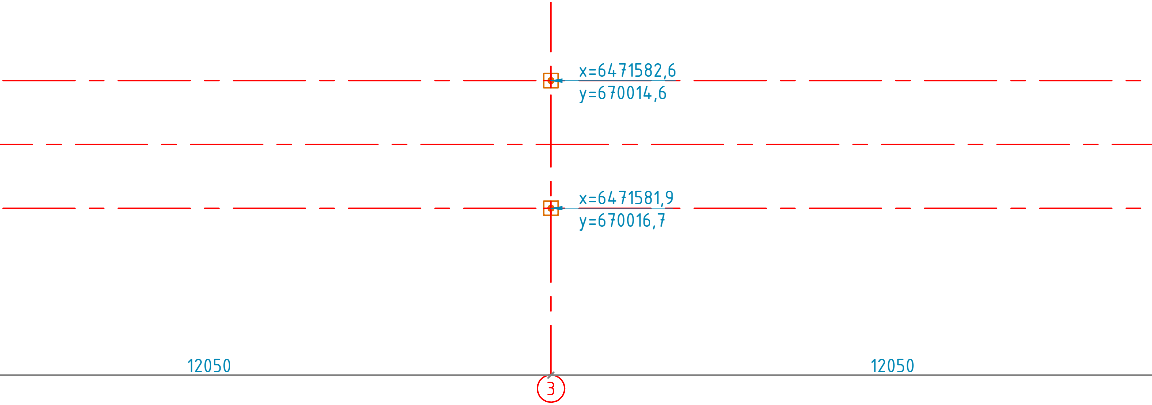
x=6471582,6
y=670014,6
x=6471581,9
y=670016,7
12050
12050
3

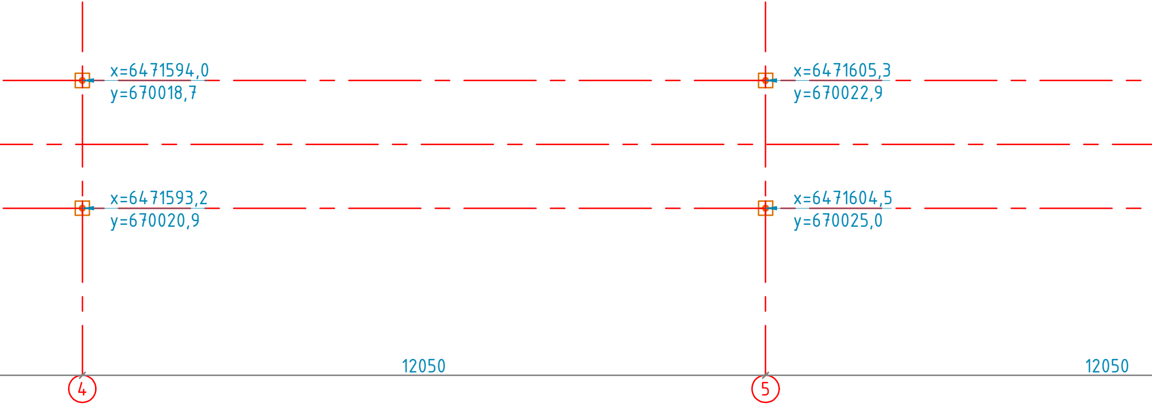
x=6471594,0
y=670018,7
x=6471605,3
y=670022,9
x=6471593,2
y=670020,9
x=6471604,5
y=670025,0
12050
12050
4
5

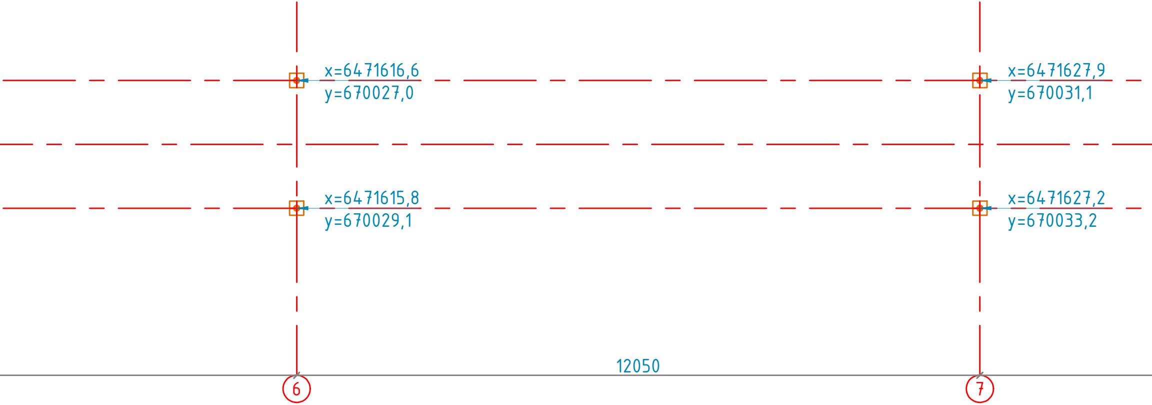
x=6471616,6
y=670027,0
x=6471627,9
y=670031,1
x=6471615,8
y=670029,1
x=6471627,2
y=670033,2
12050
6
7

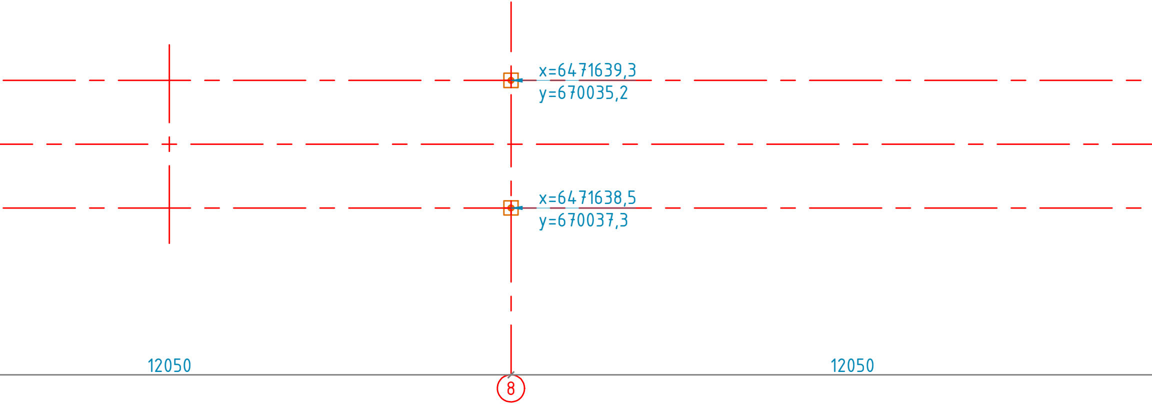
x=6471639,3
y=670035,2
x=6471638,5
y=670037,3
12050
12050
8

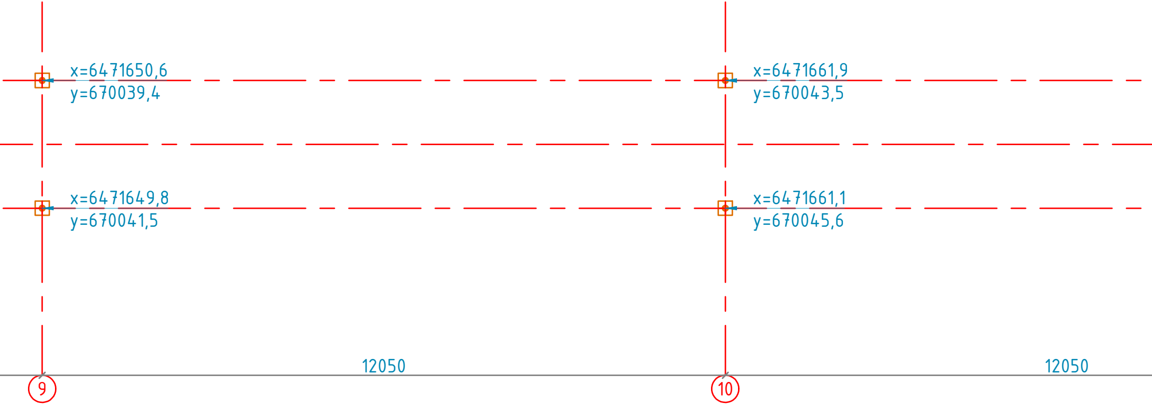
x=6471650,6
y=670039,4
x=6471661,9
y=670043,5
x=6471649,8
y=670041,5
x=6471661,1
y=670045,6
12050
12050
9
10

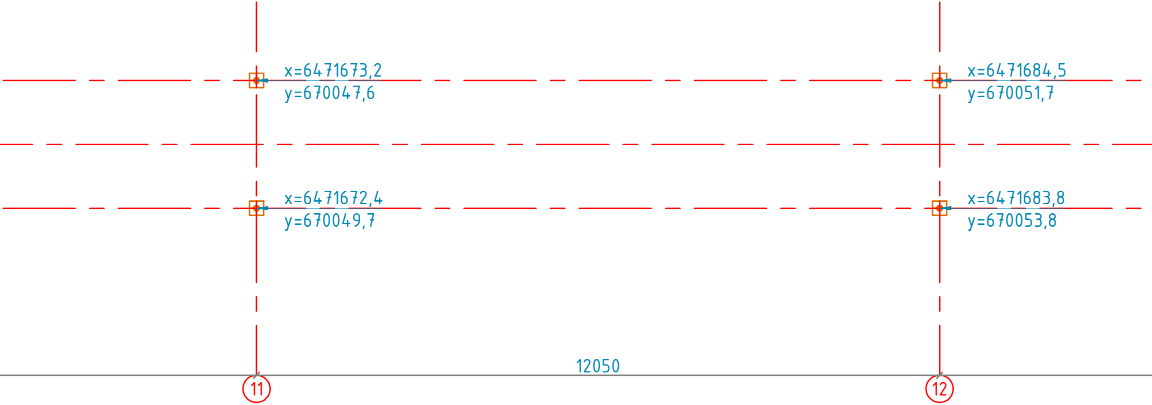
x=6471673,2
y=670047,6
x=6471684,5
y=670051,7
x=6471672,4
y=670049,7
x=6471683,8
y=670053,8
12050
11
12

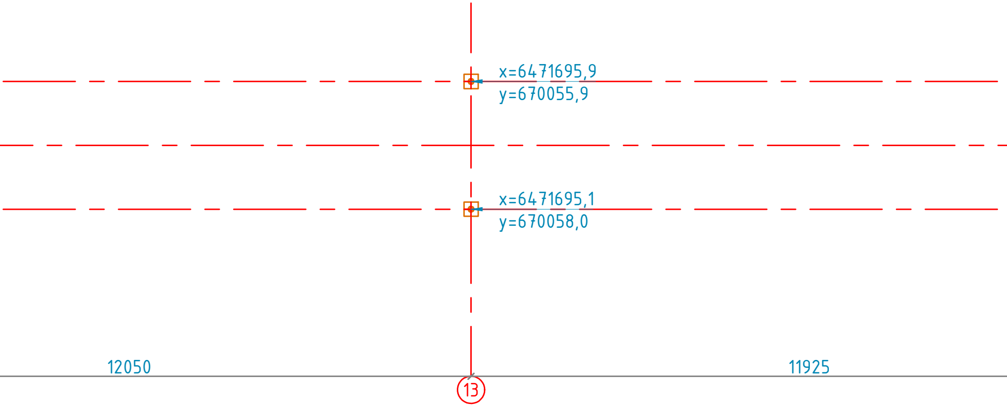
x=6471695,9
y=670055,9
x=6471695,1
y=670058,0
12050
11925
13

MÄRKUSED:

1. Mõõdud on antud millimeetrites, kui ei ole märgitud

Safeway oü

Reg.nr.12873035
Tel.:+372 56600433
Fax.:+372 6337513
E-mail:valeri@estdan.ee
MTR reg.nr. EEP003525

TELLIJA Palmpro OÜ
OBJEKT Kastre vald, Tartu
PROJEKT Kaagvere ja Vana-Kastr

PROJEKTEERIJA Valeri Volkov	ALLKIRI /allkirjastatud digitaalselt/	KUUPÄEV 23.05.2023	JOONISE NIMETUS VAIADE PL
JOONESTAS L.Stepanova	ALLKIRI /allkirjastatud digitaalselt/	KUUPÄEV 23.05.2023	PROJ NR SP2302
PROJEKTIJUHT Valeri Volkov	ALLKIRI /allkirjastatud digitaalselt/	KUUPÄEV 23.05.2023	

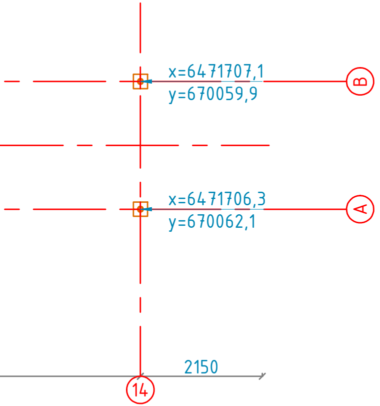
x=6471707,1
y=670059,9
B
x=6471706,3
y=670062,1
A
2150
14

teisiti. Kõrgusmärgid on antud meetrites.

maakond

e jalgratta- ja jalgtee silla projekteerimine põhiprojekti mahus Luutsna jõele

AAN

PROJ ETAPP		MÕÕTKAVA	JOONISE NR
PP		1:100	6-08