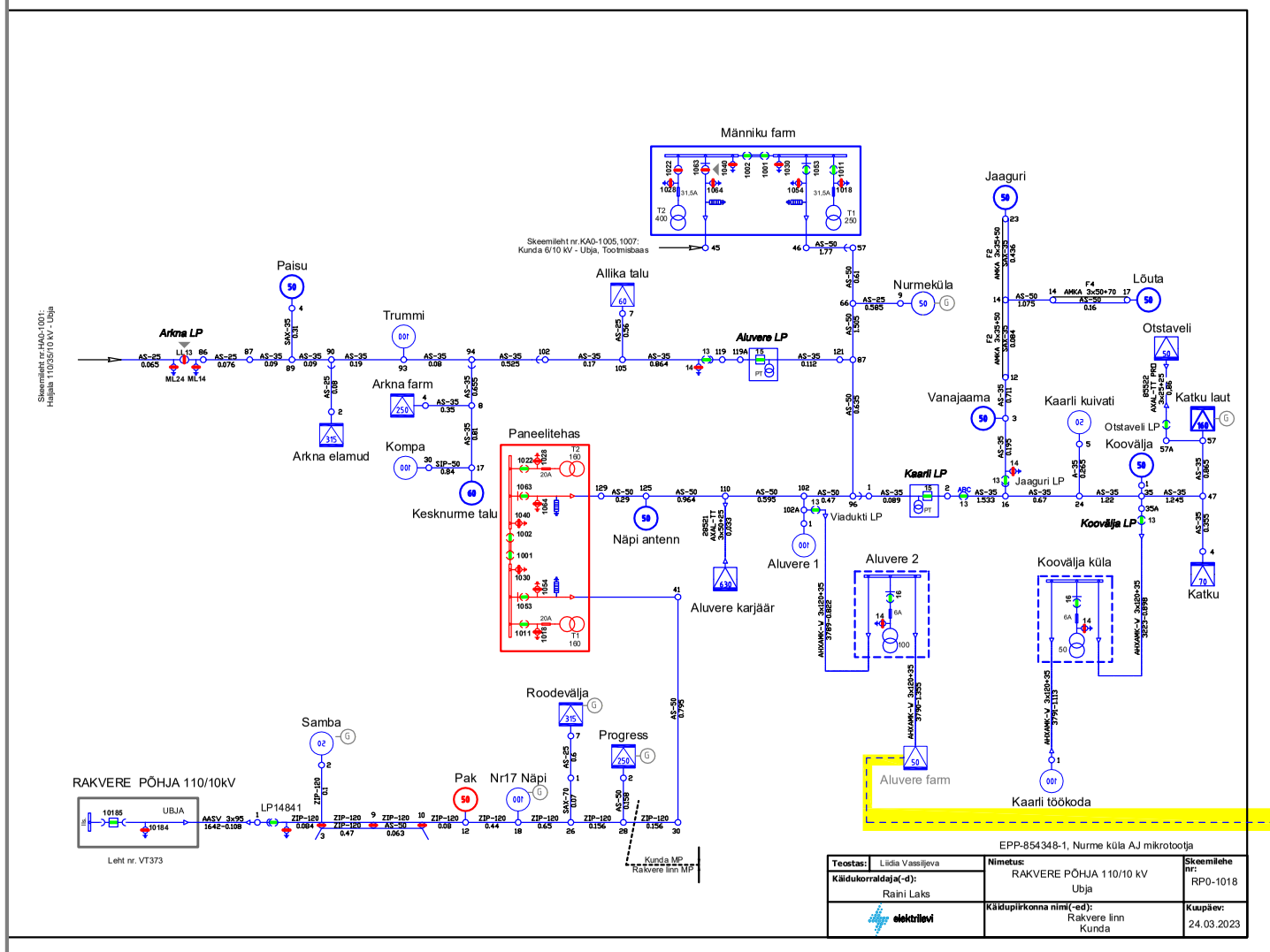

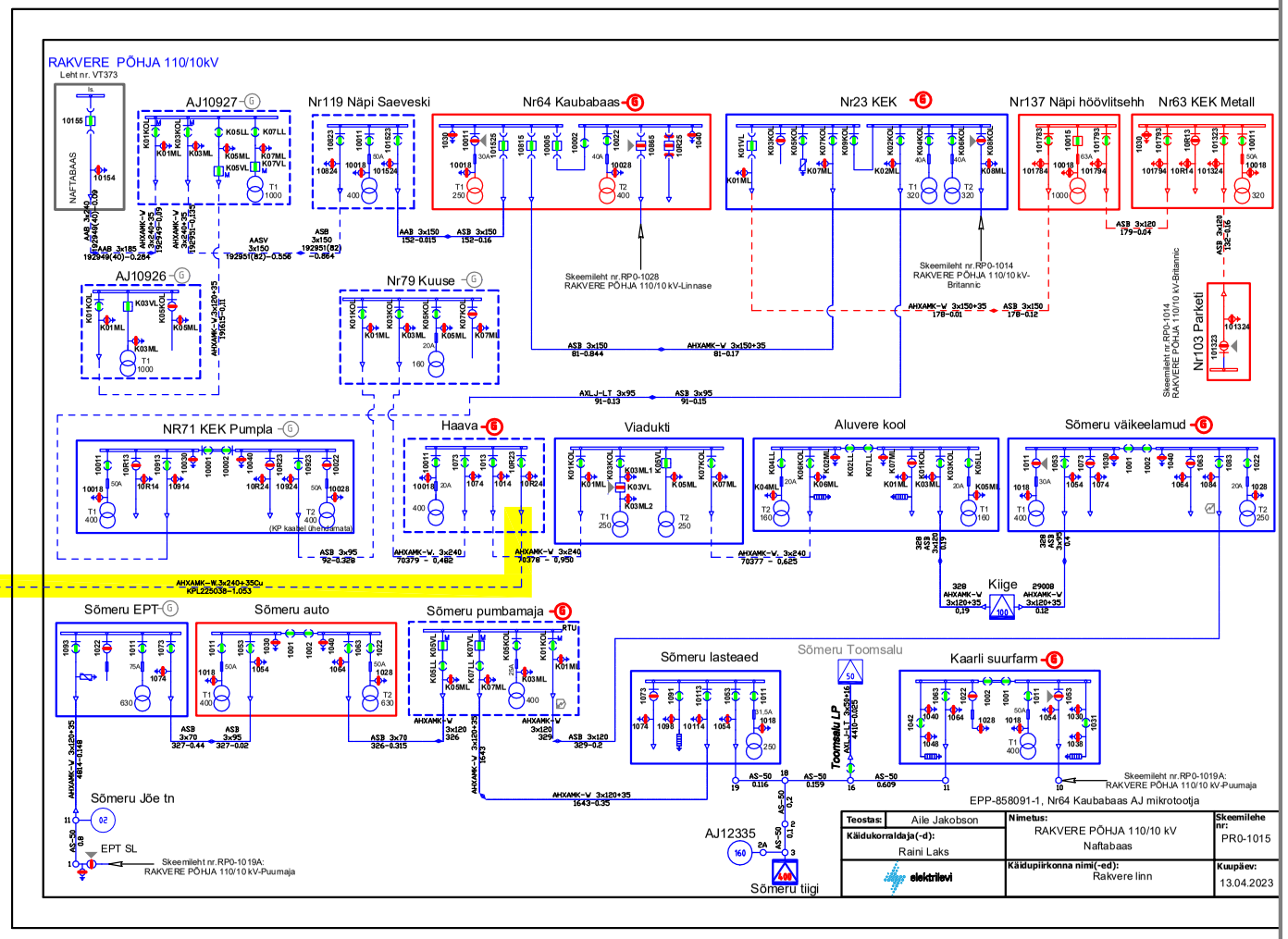

Töö nimi: Veskinurga kinnistu liitumine elektrivõrguga			Tellija: Enefit Connect OÜ
Joonise nimi: Skeemiparandus	Töö nr.: LR9991		Joon. nr.: 2-1 / Mõõtkava
Objekti asukoht: Aluvere küla, Rakvere vald, Lääne-Viru maakond	Projekteeris: Anti Kookmaa		
OÜ Promerant — Reg. kood 11074527, Võõba 26-4 Võnu, GSM 53007505	Kontrollis: Arvi Sõg		Staadium: TPR / Muutus:
			Kuupäev: 29.11.2023