REZIIMIDE LÜLITAMINE. ÜMBERLÜLITI S2

ASEND	REŽIIM
0	KÄSITSI VÄLJALÜLITATUD
K	KÄSITSI SISSELÜLITATUD
H	HÄMARALÜLITI

LJK 1 ja 2

ARV. VÕIMSUS, W	Vt. Elektriskeem
ARV. VOOL, A	Vt. Elektriskeem
1-F MIN LÜHISVOOL	123,65A
PINGEKADU, %	Vt. Elektriskeem
PINGESÜSTEEM	3x230/400V
JUHISTIKUSÜSTEEM	TN-C
NIMIVOOL	3x16A
EHITUSVIIS	Soklil
VIIMISTLUS	Standard
KAITSEKLASS	IP44
SISESTUS	Alt
KEST	Polüester

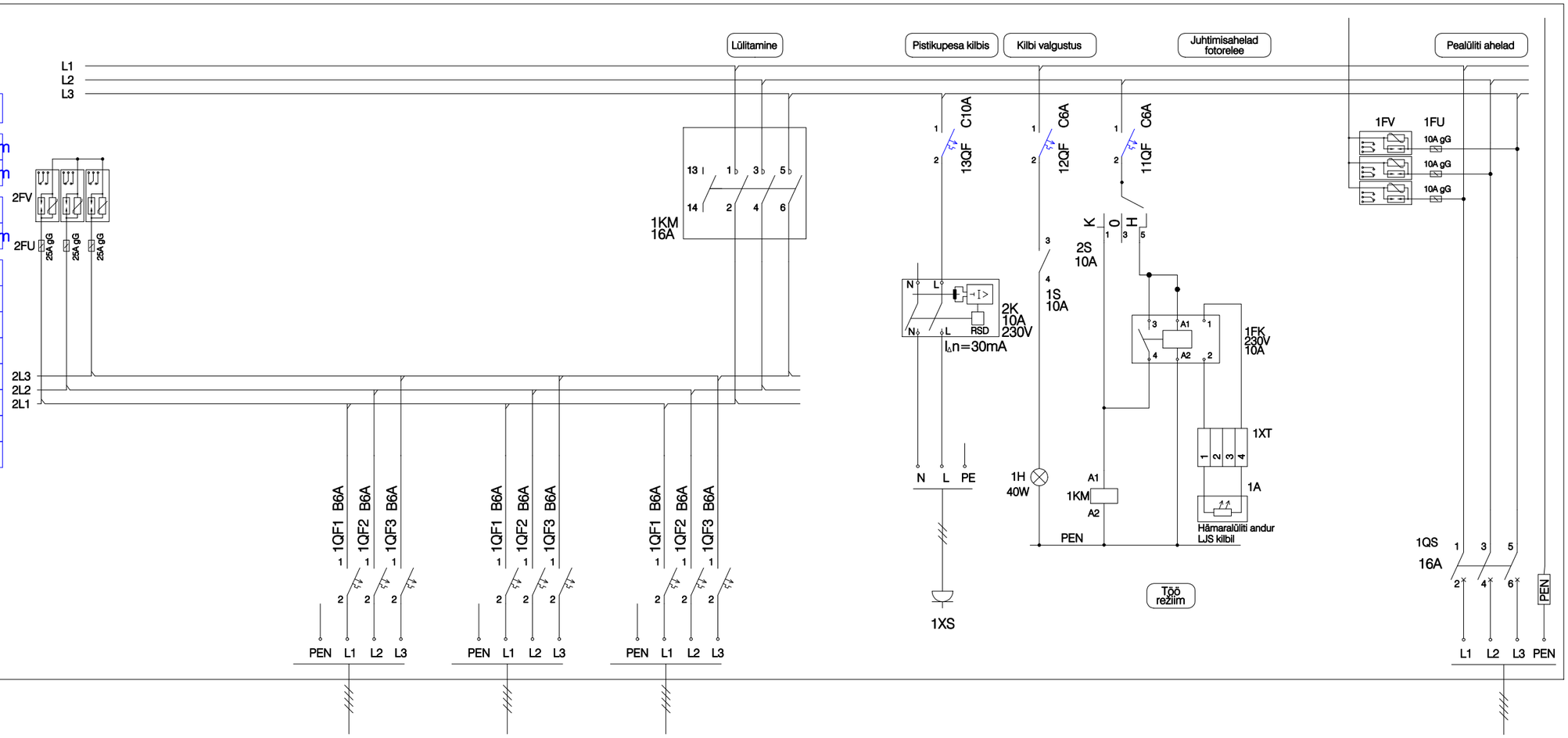

PROJEKTEERITUD FIIDER			Fiider 3	Fiider 2	Fiider 1		Toide LKst
KAABEL			AXPK 4G25, 1kV	AXPK 4G25, 1kV	AXPK 4G25, 1kV		
ELEKTRITEHNILISED ANDMED			VT. Elektriskeem	VT. Elektriskeem	VT. Elektriskeem		

LÜLITUS-JAOTUSSEADME JÕU- JA JUHTIMISAHELAD:

TINGMÄRK	SEADE	ASUKOHT
1FK	FOTORELEE	LJK
1XT, 2XT	KLEMMLIIST	LJK
1A	FOTORELEE ANDUR	KAPIST VÄLJAS
1KM	3P KONTAKTOR	LJK
1S	LÜLITI	LJK
2S	ÜMBERLÜLITI 3-POSIT. 1-PAKETT	LJK
2K	RIKKEVOOLUKAITSESEADE, 30mA	LJK
1FV, 2FV	PIKSEVOOLU/LIIGPINGEPIIRIKUD 3 x OVR T1+2 25-255 TS või analoog	LJK
1XS	PISTIKUPESA 1-NE, PINDPAIGALDUS	LJK

Viide	Kogus	Muudatus	Init.	Kuupäev

ITK

TÖÖ NIMETUS: Vaida Ärikeskuse välisvõrgud
AADRESS: Vaidasoo küla, Rae vald, Harjumaa
TELLIJA: Skepast&Puhkim OÜ

JOONIS: LJS kilpide Skeem
MÕÕTKAVA:

PROJEKTEERIJA: O. Shustova
PROJEKTIJUHT: J. Kurganov
KINNITAS: J. Kurganov

MÄRKUSED:

KÖIDE/OBJEKT	STAADIUM:	KUUPÄEV:	MUUDATUS:
/	PP	2023-10-30	v01
LEHT/LEHTI	TÖÖ NUMBER:	GRUPP:	JOONISE NUMBER:
1 / 1	23036	EL	5-03