Taastatav ala S= 8 m²

PINNASTEE TAASTAMINE
M 1:50

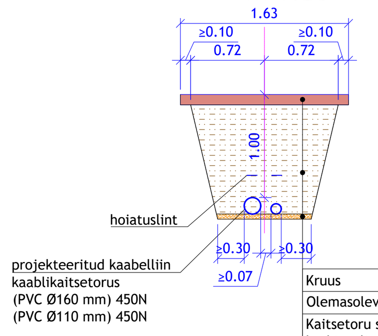

Kruus	h= 95 cm
Olemasolev kivivaba pinnas	
Kaitsetoru sängituskiht keskteraline liiv/looduslik kruus fr. 0.063…63, E≥60 MPa	h= 5 cm
Tihendatud kaeviku küna põhi E≥60 MPa (tihendamise mitte saavutamisel kiiluda paekillustikuga 4/16, mis asendab kaitsetoru sängituskihti)	

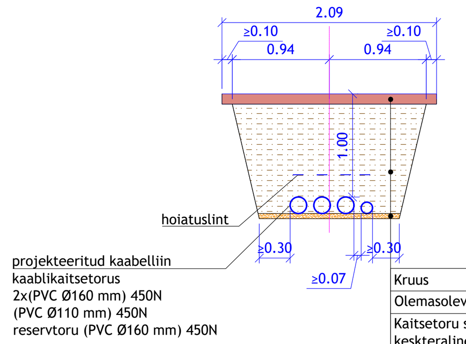

Kruus	h= 95 cm
Olemasolev kivivaba pinnas	
Kaitsetoru sängituskiht keskteraline liiv/looduslik kruus fr. 0.063…63, E≥60 MPa	h= 5 cm
Tihendatud kaeviku küna põhi E≥60 MPa (tihendamise mitte saavutamisel kiiluda paekillustikuga 4/16, mis asendab kaitsetoru sängituskihti)	

Taastatav ala S= 611 m²

OLEMASOLEVA PINNASE TAASTAMINE
M 1:50

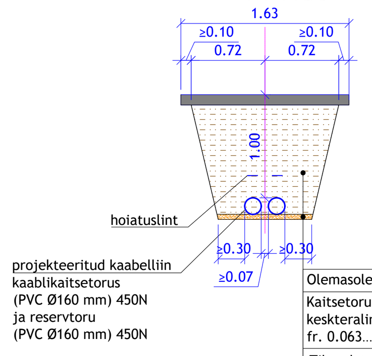

Olemasolev kivivaba pinnas	h= 95 cm
Kaitsetoru sängituskiht keskteraline liiv/looduslik kruus fr. 0.063…63, E≥60 MPa	h= 5 cm
Tihendatud kaeviku küna põhi E≥60 MPa (tihendamise mitte saavutamisel kiiluda paekillustikuga 4/16, mis asendab kaitsetoru sängituskihti)	

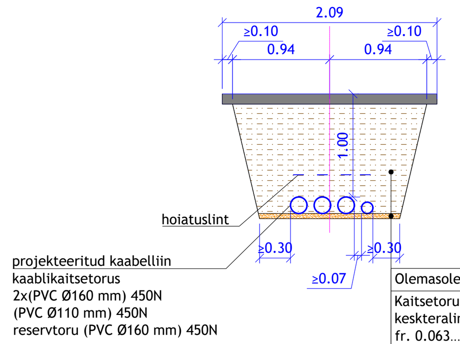

Olemasolev kivivaba pinnas	h= 95 cm
Kaitsetoru sängituskiht keskteraline liiv/looduslik kruus fr. 0.063…63, E≥60 MPa	h= 5 cm
Tihendatud kaeviku küna põhi E≥60 MPa (tihendamise mitte saavutamisel kiiluda paekillustikuga 4/16, mis asendab kaitsetoru sängituskihti)	

Taastatav ala S= 196 m²

MURU TAASTAMINE
M 1:50

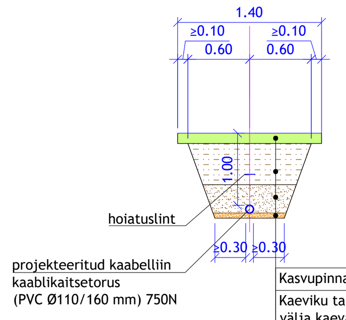

Kasvupinnas ja muru külv	h= 10 cm
Kaeviku tagasitäide välja kaevatud materjaliga, kt=0,92	h= 40 cm
Esmane tagasitäide keskteraline liiv/looduslik kruus või olemasolevpinnas, millest eemaldatud mitte sobiv materjal fr. 0.063…63, E≥60 MPa	h= 20 cm
Kaitsetoru sängituskiht keskteraline liiv/looduslik kruus fr. 0.063…63, E≥60 MPa	h= 5 cm
Tihendatud kaeviku küna põhi E≥60 MPa (tihendamise mitte saavutamisel kiiluda paekillustikuga 4/16, mis asendab kaitsetoru sängituskihti)	

M 1:50

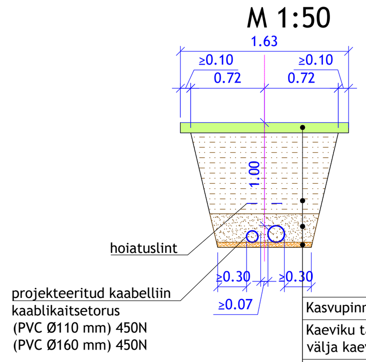

Kasvupinnas ja muru külv	h= 10 cm
Kaeviku tagasitäide välja kaevatud materjaliga, kt=0,92	h= 40 cm
Esmane tagasitäide keskteraline liiv/looduslik kruus või olemasolevpinnas, millest eemaldatud mitte sobiv materjal fr. 0.063…63, E≥60 MPa	h= 20 cm
Kaitsetoru sängituskiht keskteraline liiv/looduslik kruus fr. 0.063…63, E≥60 MPa	h= 5 cm
Tihendatud kaeviku küna põhi E≥60 MPa (tihendamise mitte saavutamisel kiiluda paekillustikuga 4/16, mis asendab kaitsetoru sängituskihti)	

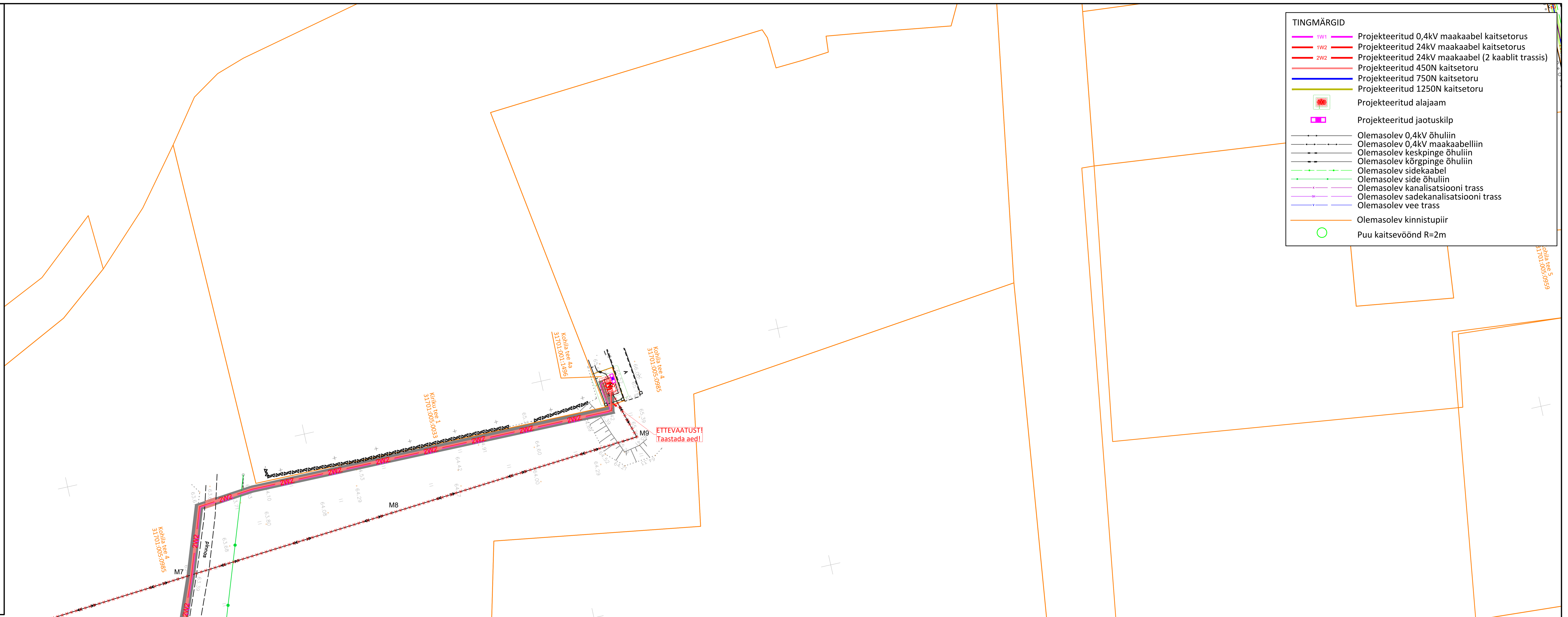

TINGMÄRGID

- 1W1 Projekteeritud 0,4kV maakaabel kaitsetorus
- 1W2 Projekteeritud 24kV maakaabel kaitsetorus
- 2W2 Projekteeritud 24kV maakaabel (2 kaablit trassis)
- Projekteeritud 450N kaitsetoru
- Projekteeritud 750N kaitsetoru
- Projekteeritud 1250N kaitsetoru
- Projekteeritud alajaam
- Projekteeritud jaotuskilp
- Olemasolev 0,4kV õhuliin
- Olemasolev 0,4kV maakaabelliin
- Olemasolev keskpinge õhuliin
- Olemasolev kõrgpinge õhuliin
- Olemasolev sidekaabel
- Olemasolev side õhuliin
- Olemasolev kanalisatsiooni trass
- Olemasolev sadekanalisatsiooni trass
- Olemasolev vee trass
- Olemasolev kinnistupiir
- Puu kaitsevöönd R=2m

MÄRKUSED:
1) Projekt on koostatud lähtuvalt Elektrilevi OÜ lähteülesandest nr: IP6010.
2) Projekti asendiplaani koostamiseks on kasutatud:
- Geoalus OÜ poolt koostatud geodeetilist asendiplaani nr: 23-G444;
kuup.: 04.01.2024 (koordinaadid L-EST97 ja kõrgused EH2000 süsteemis
3) Õhu- ja maakaabelliinide pikkused on asendiplaanile märgitud trassipikkustena (kogupikkused vt. elektrilisel skeemil Joonis EL-02 ja EL-03).

Tellija: Elektrilevi OÜ		Joonis: Katete taastamise asendiplaan	Joonise nr. EL-02	Mõõtkava 1:500 / -	Leht 1/5
Staadium	Tööprojekt	Töö nimetus: Kohila -Adila 10kV fiidri rekonstrueerimine	Muudatus		Kuupäev
Koostas	H. Turja				
Kontrollis	H. Turja				
Proj. kood	IP6010	Aadress: Kohila vald, Rapla maakond	E-SERVICE ELEKTRITÖÖD		
Töö nr.	23_3619		Salve 2a Tallinn 11612 Tel: (+372) 6 701 066 www.eservice.ee		Elektritööde reg. nr.: EL10360030-0001
Kuupäev	04.01.2024	23_3619_TP_EL-02_KATTED_240104_HT			